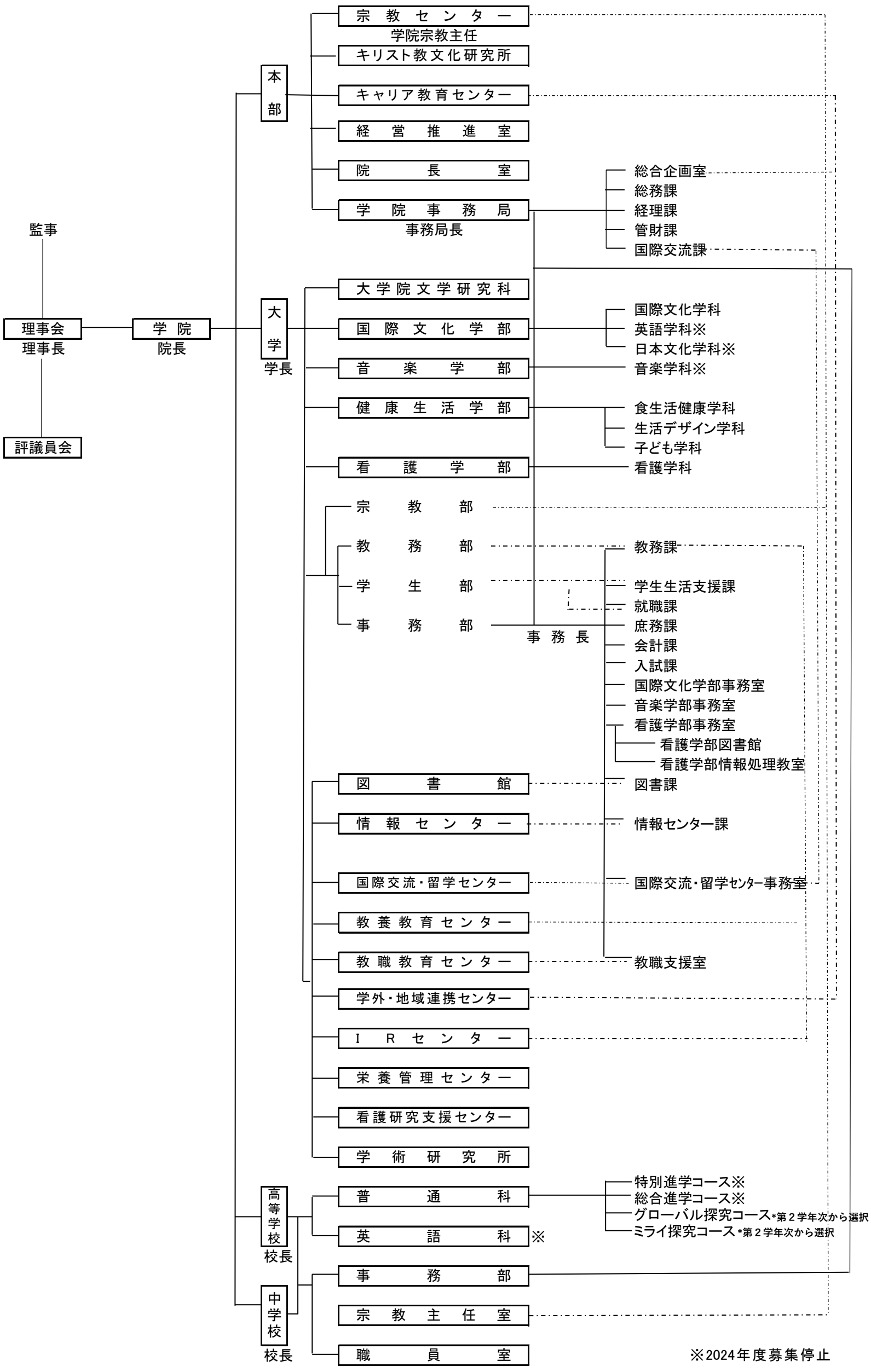
監事
理事会
理事長
評議員会
学院
院長
本部
宗教センター
学院宗教主任
キリスト教文化研究所
キャリア教育センター
経営推進室
院長室
学院事務局
事務局長
総合企画室
総務課
経理課
管財課
国際交流課
大学
学長
大学院文学研究科
国際文化学部
国際文化学科
英語学科※
日本文化学科※
音楽学部
音楽学科※
健康生活学部
食生活健康学科
生活デザイン学科
子ども学科
看護学部
看護学科
宗教部
教務部
教務課
学生部
学生生活支援課
就職課
事務部
事務長
庶務課
会計課
入試課
国際文化学部事務室
音楽学部事務室
看護学部事務室
看護学部図書館
看護学部情報処理教室
図書館
図書課
情報センター
情報センター課
国際交流・留学センター
国際交流・留学ｾﾝﾀｰ事務室
教養教育センター
教職教育センター
教職支援室
学外・地域連携センター
IRセンター
栄養管理センター
看護研究支援センター
学術研究所
高等学校
校長
普通科
特別進学コース※
総合進学コース※
グローバル探究コース*第２学年次から選択
ミライ探究コース*第２学年次から選択
英語科※
事務部
中学校
校長
宗教主任室
職員室

※2024年度募集停止